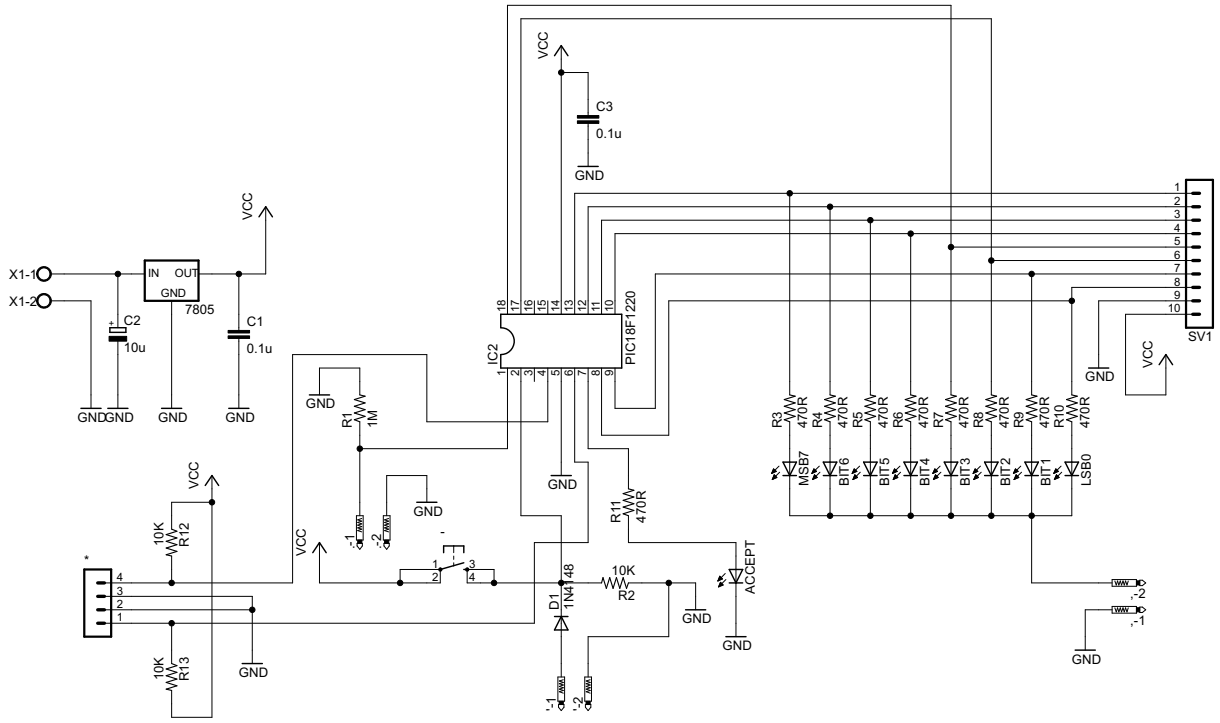
X1-1
X1-2
IN
OUT
GND
7805
C2
10u
C1
0.1u
VCC
GND
C3
0.1u
IC2
PIC18F1220
R1
1M
R11
470R
R2
10K
D1
1N4148
ACCEPT
R12
10K
R13
10K
R3
470R
R4
470R
R5
470R
R6
470R
R7
470R
R8
470R
R9
470R
R10
470R
MSB7
BIT6
BIT5
BIT4
BIT3
BIT2
BIT1
LSB0
SV1